NIBE SPLIT – kompletní program pro vytápění, chlazení a ohřev TV

NIBE SPLIT je tepelné čerpadlo vzduch-voda pro vytápění, chlazení a ohřev vody pro rodinné domy o různých velikostech

Nyní si můžete vybrat jeden ze šesti setů, ten nejvhodnější přesně pro Vaše potřeby

Snadná instalace, zvláště vnitřní jednotky ACVM 270 "vše v jednom"

Nejlepší ve své třídě v úsporách energií

Ucelená sada příslušenství, například příprava pro solární systém

Kompletní Split program pro rodinné domy

Vyvinuli jsme novou řadu šesti různých Split kombinací vhodných pro nové budovy či výměnu stávajícího tepelného čerpadla. Parametry jakými jsou například velikost domu, ve kterém bydlíte či požadavky Vaší rodiny na teplou vodu určí, který set je nejvhodnější právě pro Vás.

Kromě vnitřní jednotky, nabízíme také tři různé výkony venkovní jednotky. Každá kombinace, obsahující vnitřní a venkovní jednotku, byla pečlivě vyvinuta, abychom dosáhli optimálního topného faktoru (COP) při topení a ohřevu teplé vody. Vnitřní jednotka se skládá buď z "vše v jednom" jednotky s danou velikostí ohřívače vody a nebo z řídící jednotky (hydro boxu) s možností výběru velikosti samostatně stojícího ohřívače vody.

Vývoj je založen na našich dlouholetých zkušenostech s tepelnými čerpadly v chladných podmínkách Skandinávského klimatu.

NIBE SPLIT program - sety

Set 1

NOVINKA

Set vhodný pro menší domy a běžné požadavky na ohřev vody

Tepelné čerpadlo vzduch-voda
vnitřní jednotka ACVM 270 "vše v jednom"
a venkovní jednotka AMS 10-8

Tepelné ztráty domu 3 – 7 kW

Set 2

Set vhodný pro průměrně velké domy a běžné požadavky na ohřev vody

Tepelné čerpadlo vzduch-voda
Vnitřní jednotka ACVM 270 "vše v jednom"
a venkovní jednotka AMS 10-12

Tepelné ztráty domu 5 – 10 kW

Set 3

NOVINKA

Set pro průměrně velké domy a vyšší požadavky na ohřev vody

Oddělený hydrobox HBS 12, oddělený ohřívač vody
HEV 500 a venkovní jednotka AMS 10-12

Tepelné ztráty domu 5 – 11 kW

Set 4

NOVINKA

Set pro větší rodinné domy a běžné požadavky na ohřev vody

Oddělený hydrobox HBS 16, oddělený ohřívač vody
HEV 300 a venkovní jednotka AMS 10-16

Tepelné ztráty domu 7 - 15 kW

Set 5

NOVINKA

Set pro větší rodinné domy a vyšší požadavky na ohřev vody

Oddělený hydrobox HBS 16, oddělený ohřívač vody
HEV 500 a venkovní jednotka AMS 10-16

Tepelné ztráty domu 7 – 13 kW

Set 6

NOVINKA

Set pro větší budovy a žádné požadavky na ohřev vody

Oddělený hydrobox HBS 16, oddělený akumulátor
s elektrokotlem HE 30 a venkovní jednotka AMS 10-16

Tepelné ztráty domu 7 – 13 kW

NIBE SPLIT program – technické parametry / venkovní jednotky

Venkovní jednotka NIBE AMS10	10-8	10-12	10-16
Kompresor typ	Dvojitý rotační (Twin Rotary)	Dvojitý rotační (Twin Rotary)	Dvojitý rotační (Twin Rotary)
Chladivo R410A	2.55 kg	2.9 kg	4 kg
Maximální vzdálenost mezi jednotkami	30 m	12 m	30 m
Topný výkon při +7/45°C vytápění	3 – 8 kW	3.5 – 12.0 kW	4 – 16 kW
Chladící výkon 35/18°C chlazení	2.7 – 10.7 kW	3.3 – 12.0 kW	5 – 16 kW
COP při 7/45 °C*	3.16	3.28	3.28
COP při 2/35 °C*	3.11	3.35	3.38
COP při -7/45 °C*	2.20	2.35	2.37
Pracovní rozsah topení,venkovní teplota	-20 – +43 °C	-20 – +43 °C	-20 – +43 °C
Pracovní rozsah chlazení, venkovní teplota	+15 – +43 °C	+15 – +43 °C	+15 – +43 °C
Max. výstupní teplota kompresorem	58 °C v celém pracovním rozsahu	58 °C v celém pracovním rozsahu	58 °C v celém pracovním rozsahu
Výška x šířka x hloubka	595 x 780 x 340 mm	845 x 970 x 370 mm	1300 x 970 x 370 mm
Hmotnost	60 kg	74 kg	105 kg

* Dle EN 14511 maximální výkon kompresoru

NIBE SPLIT program – technické parametry / vnitřní jednotky

Vnitřní jednotka	NIBE ACVM 270 (vše v jednom)		NIBE HBS 12 (hydrobox)		NIBE HBS 16 (hydrobox)	
Napájení	1 x 230 V	3 x 400 V	1 x 230 V	3 x 400 V	1 x 230 V	3 x 400 V
Maximální proud	44A	16A	44A	16A	50A	25A
Elektrokotel	0 – 9 kW (0, 1, 2, 4, 6, 9)		vestavěný v HEV 500, 9 kW		vestavěný v HEV 300/500/HE 30	
Celkový objem zásobníku	270 l		tabulka HEV 500		tabulka HEV 500/300/HE30	
Max. výstupní teplota kompresorem	58 °C		58 °C		58 °C	
Maximální výstupní teplota systému	65 °C		65 °C		65 °C	
Výška	1850 mm		1150 mm		1150 mm	
Šířka	600 mm		600 mm		600 mm	
Hloubka	660 mm		380 mm		380 mm	
Hmotnost	140 kg		65 kg		65 kg	
Instalace	Stacionární		Zavěšené na zdi		Zavěšené na zdi	

Externí ohřívač vody	NIBE HEV 500	NIBE HEV 300	NIBE HE 30
Elektrokotel	0 – 9 kW (0, 2, 4, 6, 9)	0 – 9 kW (0, 2, 4, 6, 9)	0 – 9 kW (0, 2, 4, 6, 9)
Celkový objem teplé vody	500 l	300 l	(pouze vytápění)
Výška	1685 mm	1900 mm	360 mm
Šířka	760 mm	600 mm	590 mm
Hloubka	880 mm	600 mm	360 mm
Hmotnost	160 kg	119 kg	24 kg

NIBE SPLIT program – orientační průvodce výběru vhodné jednotky

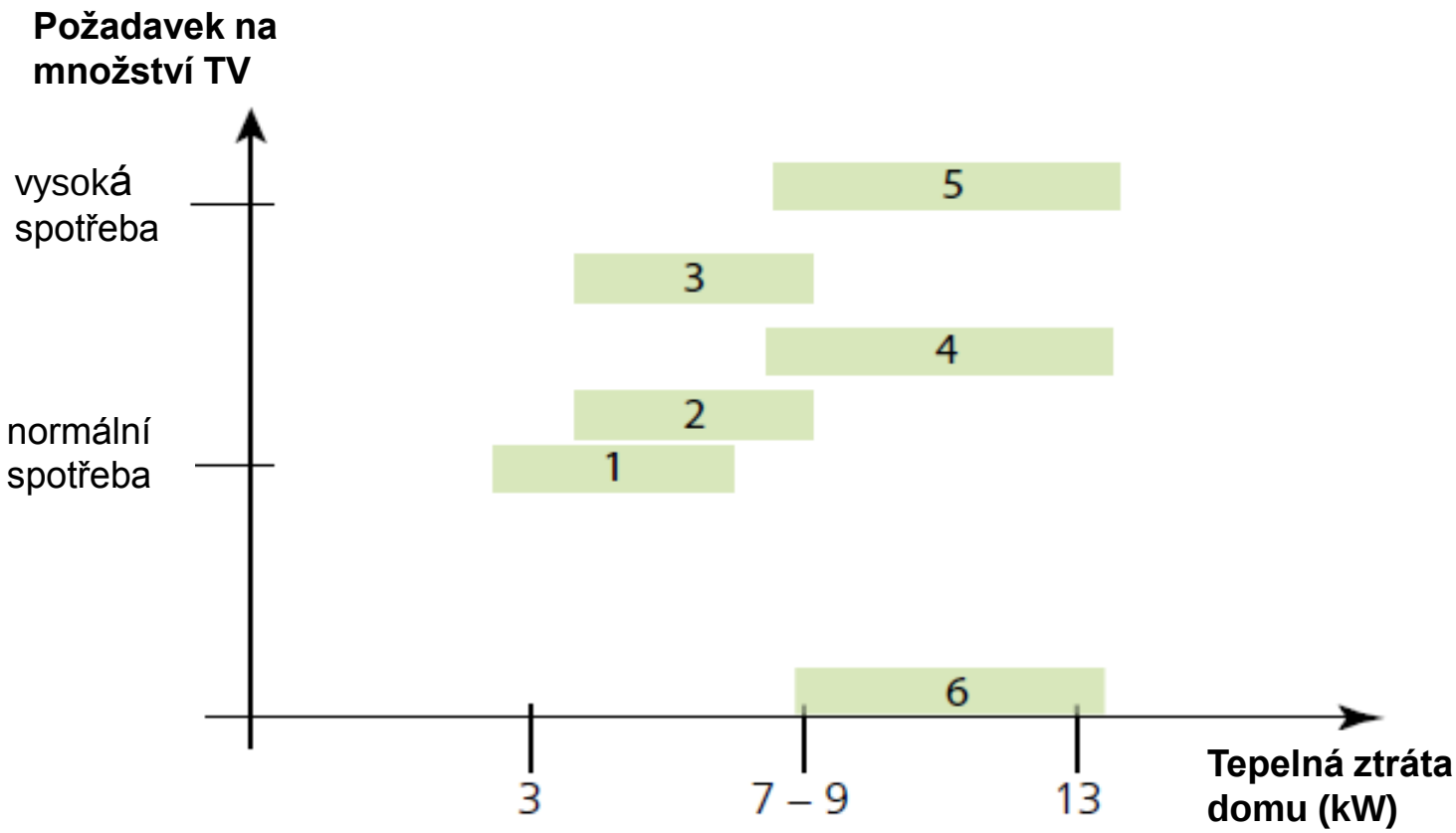

NIBE SPLIT program – rychlý průvodce výběru

Číslo setu	Vnitřní jednotka		Venkovní jednotka
	Kompaktní řešení (jedna skříň)	Oddělená řídící jedn. a zásobník	
1	ACVM 270		AMS 10 – 8 kW
2	ACVM 270		AMS 10 – 12 kW
3		HBS12 + HEV500	AMS 10 – 12 kW
4		HBS16 + HEV300	AMS 10 – 16 kW
5		HBS16 + HEV500	AMS 10 – 16 kW
6		HBS16 + HE30	AMS 10 – 16 kW

Venkovní jednotka AMS 10-8

AMS 10-8 – rozměry

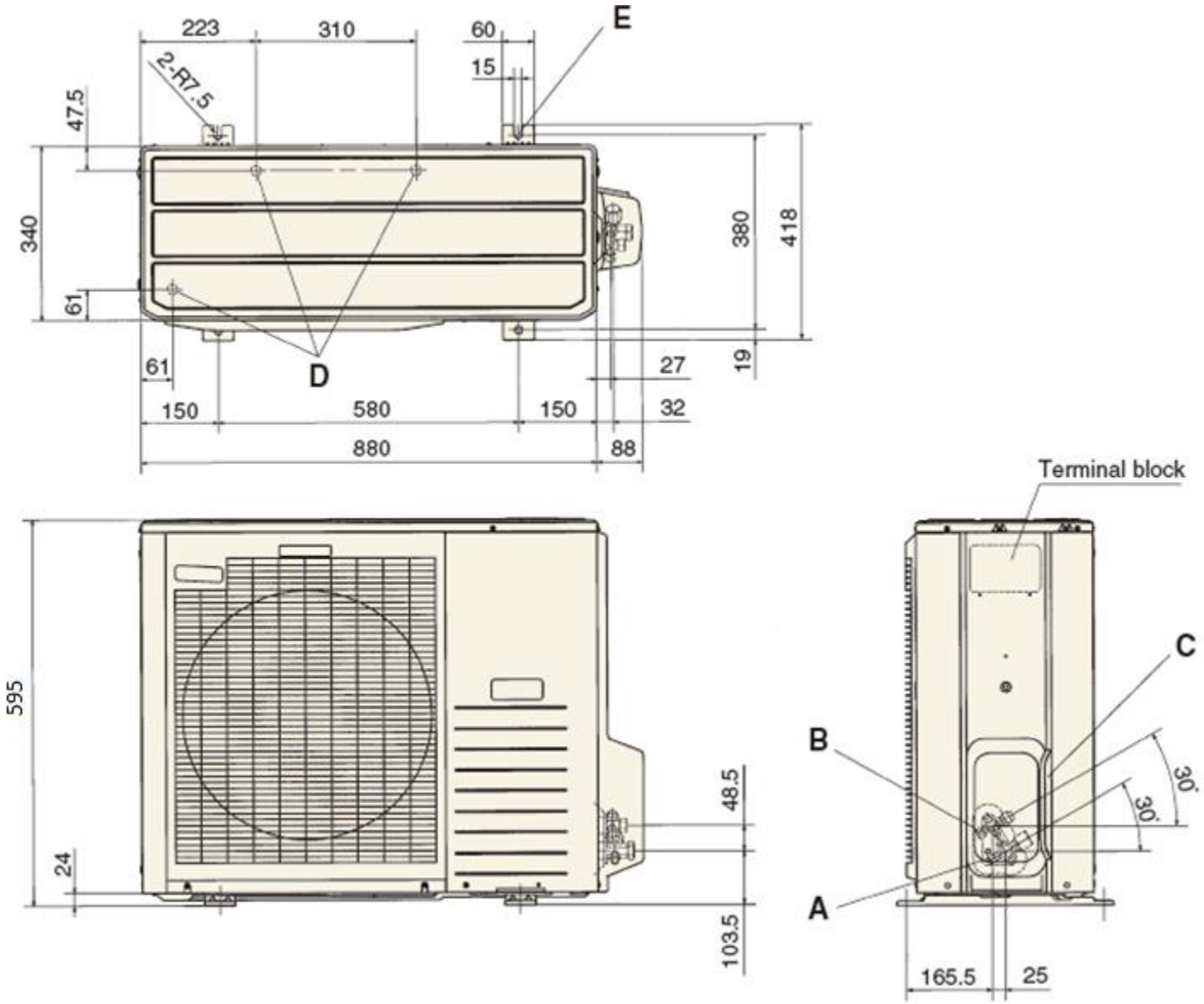

AMS 10-8 – výkony

Vytápění	Venk. tepl. /výstupní tepl.	Min.	Max.
Výstup/vstup/COP	7/35 °C (podlaha)	1,75/0,50/3,50	8,16/1,98/4,13
	2/35 °C (podlaha)	1,49/0,48/3,12	6,74/2,17/3,11
	-7/35 °C (podlaha)	1,04/0,45/2,31	5,53/2,06/2,69
	-15/35 °C (podlaha)	1,25/0,59/2,10	4,22/1,85/2,28
	7/45 °C	2,64/0,81/3,27	7,81/2,47/3,16
	2/45 °C	2,14/0,79/2,71	6,64/2,54/2,61
	-7/45 °C	1,46/0,75/1,95	5,17/2,35/2,20
	-15/45 °C	0,92/0,69/1,33	3,83/2,08/1,84
	7/55 °C	3,08/1,26/2,45	7,36/2,73/2,70
	-7/55 °C	1,88/1,14/1,65	4,64/2,66/1,74

Chlazení	Venk. tepl. /výstupní tepl.	Min.	Max.
Výstup/vstup/COP	27/7 °C	2,06/0,38/5,38	7,52/2,37/3,17
	27/18 °C	2,71/0,34/7,88	11,20/3,20/3,50
	35/7 °C	2,10/0,55/3,82	7,10/2,65/2,68
	35/18 °C	2,67/0,71/3,76	10,7/3,19/3,35

* podle EN14511

AMS 10-8 a ACVM270 – množství TV

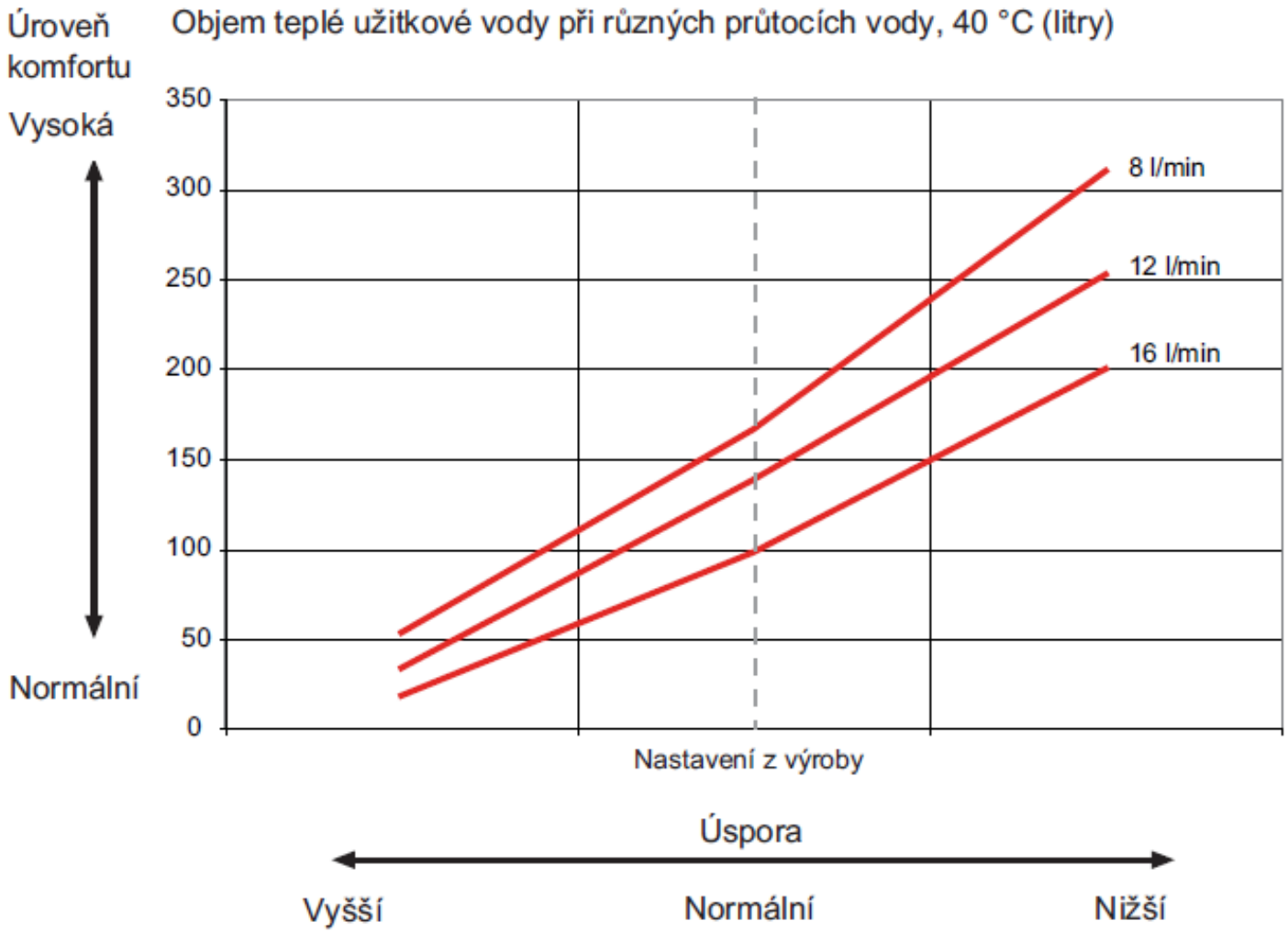

Max. vzdálenost AMS 10-8 a ACVM270

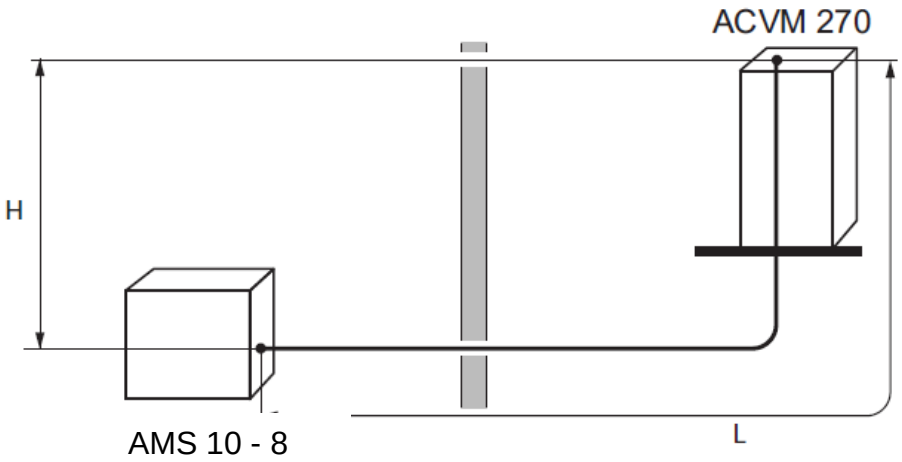

Vzdálenost jednotek:
Vodorovná vzdálenost L = max. 30m
Svislá vzdálenost H = max. 7m

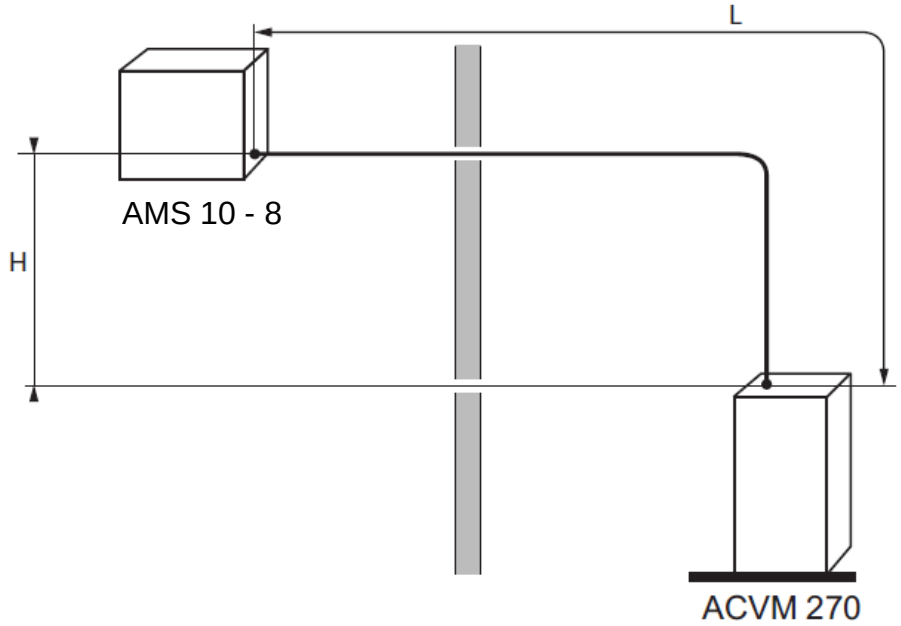

Množství chladiva:
- pro instalační vzdálenosti s délkou potrubí do 15m není potřeba doplňovat chladivo

- pokud chladivové potrubí přesáhne délku 15m je potřeba pro každý metr chladivového potrubí nad 15m délky doplnit 0.06kg R410A

Hydro Box set 3 – 5

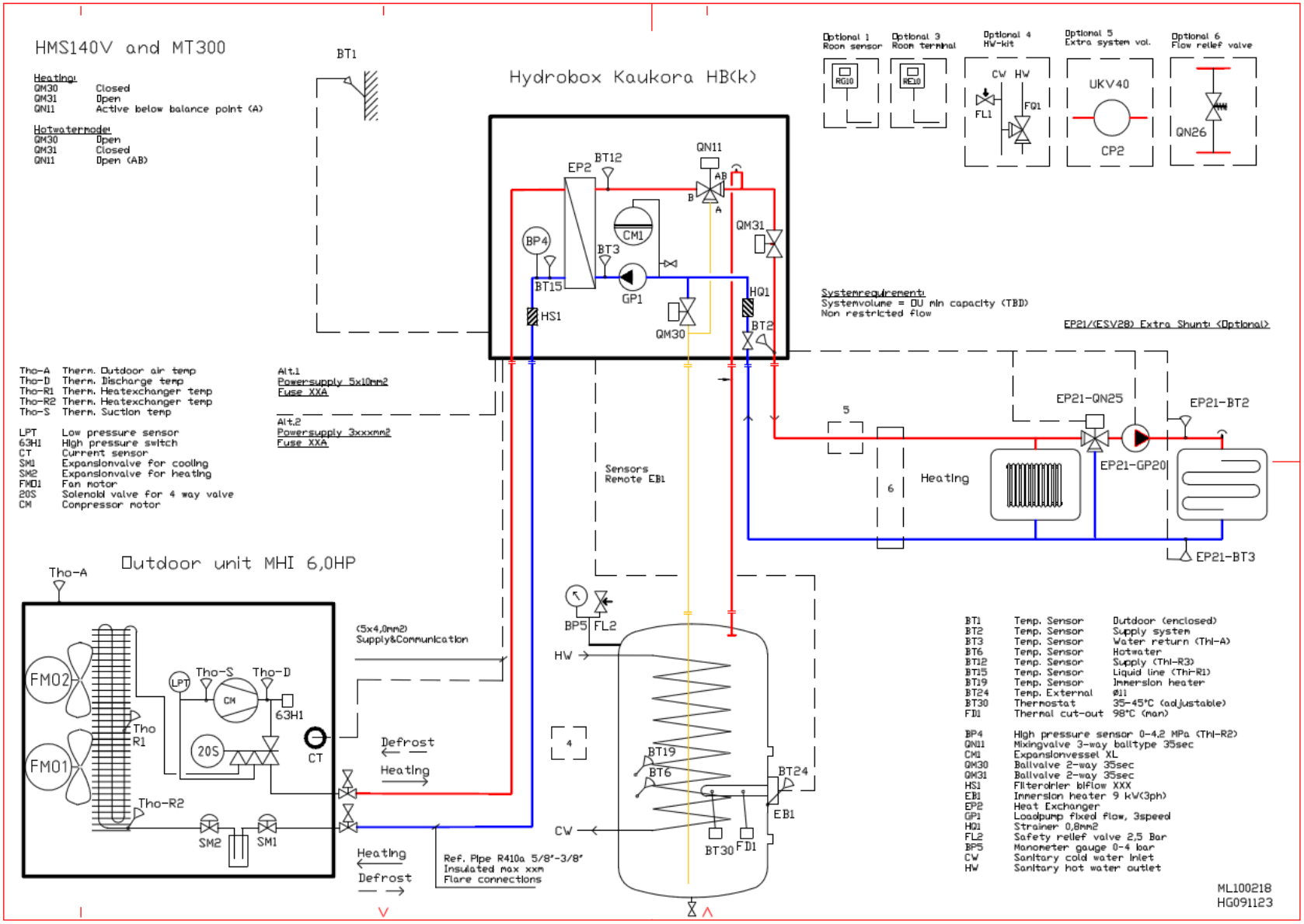
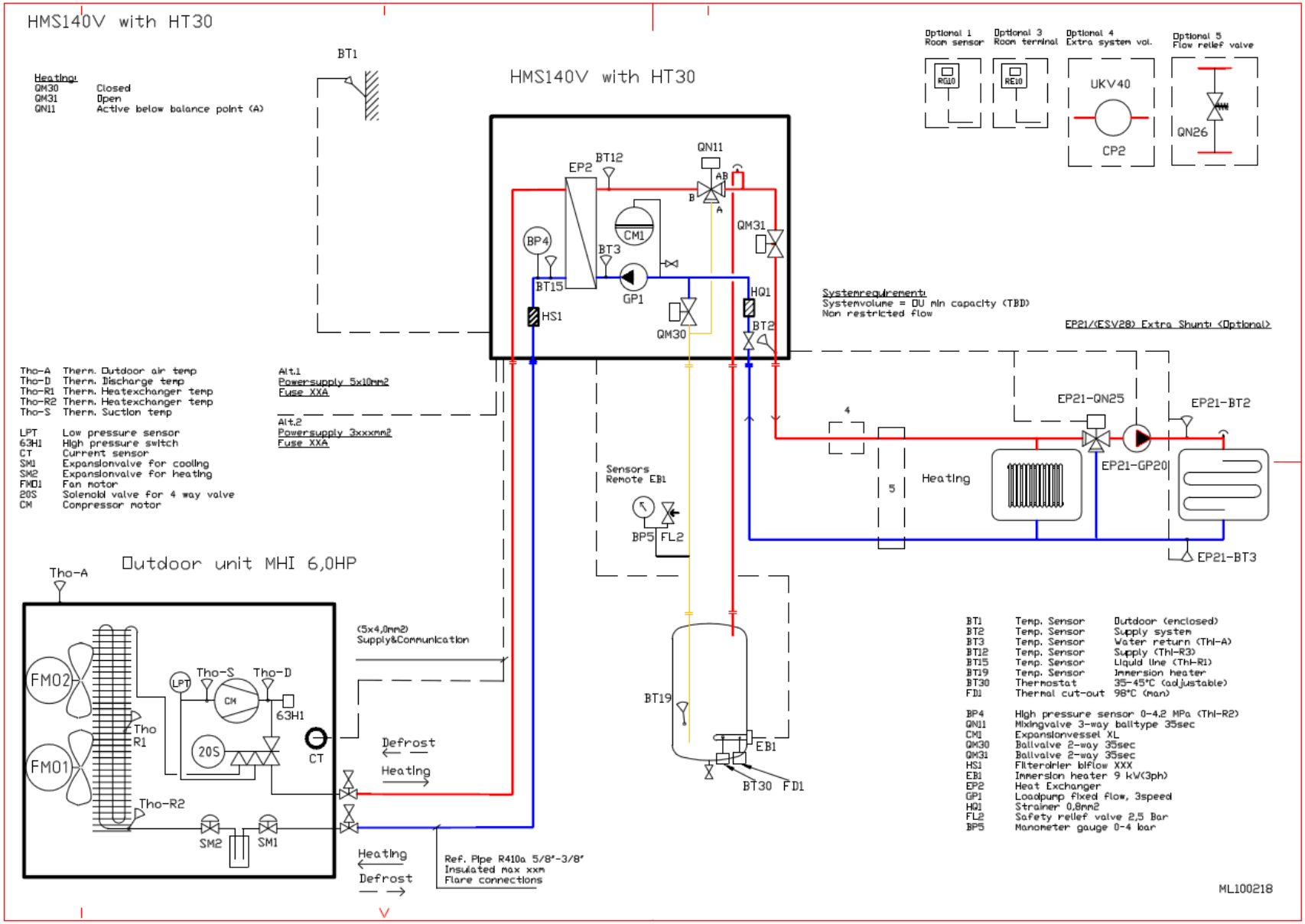
Hydro Box set 6 HE 30